25.yıl

ŞAHABETTİN BİLGİSU ÇEVRE ÖDÜLLERİ

2019

KOCAELİ SANAYİ ODASI
KOCAELI CHAMBER OF INDUSTRY

Emek Mahallesi, Aşıroğlu Cd.
No:147 / 41700 - Darıca - Kocaeli
(0262) 676 66 00
info@sarkuysan.com

www.sarkuysan.com

sarkuysan

KSO Yönetim Kurulu Başkanı Ayhan Zeytinoğlu

Şahabettin Bilgisu Çevre Ödülleri artık bir 'Türkiye markası' oldu...

Türkiye'nin çevre konusundaki ilk ve tek organizasyonu olan Şahabettin Bilgisu Çevre Ödüllerini 25 yıldan bu yana düzenlemekten gurur duyuyoruz.

Ödülümüzün adını taşıyan ve henüz çevrenin konuşulmadığı 70'li yıllarda, çevre sorunlarının çözümü için yoğun çalışmaları olan kurucumuz merhum Şahabettin Bilgisu'yu, bugünü vesile ederek buradan tekrar saygıyla ve rahmetle anıyorum. Şahabettin Bilgisu'nun; "Ekonomi'de ve Ekoloji'de denge; işin sırrı bu dengede" sözünü hiç unutmadık ve bugün bile kullanıyoruz."

Her yıl getirdiğimiz yeniliklerle ödül organizasyonumuzun canlılığını artırıyoruz. 2009 yılından itibaren KOBİ dalında da Çevre Ödülü vermeye başladık.

2014 yılından beri sektörel bazlı bir değerlendirme yaparak, yeterli başvurunun olduğu sektörlerde Sektör Ödülleri de vermeye başladık. 2015 yılında ilk kez Marmara Bölgesi haricinde gelen başvuruları değerlendirmeye aldık.

2016 yılında ödül organizasyonunun kapsadığı alanı stratejik olarak genişlettik ve organizasyonu tüm Türkiye'deki sanayi kuruluşlarına açtık.

Öncelikle buradan, bu organizasyona katılma cesaretini gösteren, kapılarını ve tüm proseslerini bizlere açan tüm firmalarımızı kutluyorum. Hepsi birer şampiyondur.

Ayrıca jüri üyelerimize ve ödül almaya hak kazanan firmalara atık bertarafı konusunda İZAYDAŞ tarafından yapılan özel indirimler nedeniyle Kocaeli Büyükşehir Belediyemize ve İZAYDAŞ'a bu desteğinden dolayı teşekkür ederiz.

KSO'nun Kurucu Başkanı

ŞAHABETTİN BİLGİSU

30 Ağustos 1919 tarihinde İzmit'te doğdu.

İlk ve orta öğrenimini İzmit'te yaptı. İstanbul Erkek Lisesi'ni bitirdi. Daha sonra devam ettiği İstanbul Üniversitesi Fen Fakültesi'ni yarıda bıraktı.

1952 yılında Susanbaş Değirmencilik A.Ş. firmasını kurarak sanayiciliğe başladı. Sırasıyla Kocaeli Yem Sanayi A.Ş. ve İSPAK A.Ş'nin kuruluşlarında bulundu.

Bir süre Türk Ekonomi Bankası'nda yönetim kurulu başkanlığı yaptı. 1961-1965 yılları arasında TBMM'de CHP'den Kocaeli'ni temsil etti.

1967 yılından itibaren İzmit Ticaret ve Sanayi Odası'nda meclis ve yönetim kurulu üyeliklerinde bulundu.

1972-1987 yılları arasında 15 yıl süreyle başkanlık koltuğunda oturdu.

1989'da kurulan Kocaeli Sanayi Odası'nın başkanı oldu ve bu görevi 1995 yılına kadar sürdürdü. Başta GOSB ve TAYSAD olmak üzere bölgemizdeki "organize sanayi bölgeleri"nin kuruluşlarına destek verdi, yönetimlerinde bulundu.

Özel diyaloglarıyla önemli grupların kentimizde sanayi yatırımı yapmasını sağladı.

Kocaeli'de fuarcılık anlayışını yerleştirdi, Kocaeli Fuarı'nı kuranlar arasında yer aldı. Yuvacık Barajı gibi önemli projelerin destekleyicisi oldu. Çevre bilincini bölgemizde ilk yerleştiren kişidir.

Evli, ikisi kız ikisi erkek dört çocuk sahibiydi. 80 yıllık yaşamına birçok başarıyı sığdıran Şahabettin Bilgisu, 7 Ağustos 1999 tarihinde vefat etti.

1995'TE BAŞLADI

- Kocaeli Sanayi Odası tarafından düzenlenen 'çevre ödülleri' etkinliği 1995 yılında, Çevreci Başkan olarak bilinen Rahmetli Şahabettin Bilgisu'nun Başkanlığı döneminde başladı.

- Uzun yıllar bölgede yatırım ve üretim yapan firmalara verilen bu ödüller, Türkiye adına çevre koruma ve geliştirmenin ödüllendirilmesinde ilk somut adımı oluşturdu.

- 1995 ve 1996 yıllarında "Yeşil Baca, Atık Su Arıtma Tesisi, Çevreci Ürün ve Çevreci Proje" olmak üzere 4 ayrı dalda verilen Çevre Ödülleri; 1997 yılından itibaren tek dalda verilmeye başlanmış ve "Çevreci Başkan" olarak bilinen Sn. "Şahabettin Bilgisu"nun adı verilmiştir.

ŞAHABETTİN BİLGİSU ÇEVRE ÖDÜLLERİ

1995 YILINDA ÖDÜL ALANLAR

ATIKSU ARITMA TESİSİ ÖDÜLÜ:
- DUSA A.Ş.
- BELDESAN A.Ş.
- GAZAL A.Ş.
- CAM İŞLEME SANAYİ A.Ş.

YEŞİL BACA ÖDÜLÜ:
- KARTONSAN A.Ş.

ÇEVRECİ ÜRÜN ÖDÜLÜ:
- VAN LEER MİMAYSAN AMBALAJ A.Ş.
- SEV-BAL MADENCİLİK A.Ş.

ÇEVRECİ PROJE ÖDÜLÜ:
- KOCAELİ VALİLİĞİ
- THE SHELL COMPANY
- GEBZE STFA ANADOLU TEKNİK LİSESİ
- SEKA ÇOCUK DOSTLARI DERNEĞİ

ÖZEL ÖDÜLLER:
- İZMİT BÜYÜKŞEHİR BELEDİYESİ
- KOCAELİ ÜNİVERSİTESİ
- GEBZE YÜKSEK TEKNOLOJİ ENSTİTÜSÜ
- KORDSA A.Ş.

1995 Ödül Töreni

1995 Ödül Töreni

1996 Ödül Töreni

1995 Ödül Töreni

1996 Ödül Töreni

KSO ÇEVRE ÖDÜLLERİ ORGANİZASYONU

- 1998 yılından itibaren civar iller ve 1999 yılından sonra ise Marmara Bölgesi'nde yer alan illeri kapsayarak, Türkiye'nin en büyük sanayi kuruluşlarının faaliyet gösterdiği bir bölgede düzenlendi.

- 2003 yılından itibaren ödüle başvuran işletmeler "Büyük Ölçekli İşletme" ve "Küçük ve Orta Büyüklükteki İşletme (KOBİ)" olmak üzere iki kategoride değerlendirilmektedir.

- 2014 yılında ise ilk defa sektörel bazlı ayrım yapılmaya başlandı.

- Büyük ölçekli işletme ve KOBİ kategorisindeki çevre ödüllerinin yanı sıra alınan başvuruların yeterli olması durumunda Otomotiv ve Yan Sanayi, Kimya, Gıda, Metal, Makine, Enerji ve Atık Geri Kazanım-Bertaraf vb. ana sektörler başlığı altında da ödül verilmesine başlandı.

- 2015 yılında ödül organizasyonunun düzenlendiği bölge genişlemiş ve organizasyon Türkiye geneline açılmıştır.

1996 YILINDA ÖDÜL ALANLAR

ATIKSU ARITMA TESİSİ ÖDÜLÜ:
- TÜPRAŞ İZMİT RAFİNERİSİ
- THE SHELL COMPANY SEKA İZMİT TESİSLERİ
- SEKA İZMİT SELÜLOZ VE KAĞIT SANAYİİ MÜESSESE MÜD.

YEŞİL BACA ÖDÜLÜ:
- SARKUYSAN A.Ş.
- LEVER TEMİZLİK MADDELERİ A.Ş.
- DUSA A.Ş.
- BRİSA A.Ş

ÇEVRECİ ÜRÜN ÖDÜLÜ:
- GAZAL A.Ş.
- SERFLEKS YER KAROLARI A.Ş.

ÇEVRECİ PROJE ÖDÜLÜ:
- TÜRK KABLO
- TÜBİTAK-MAM
- GEBZE ORGANİZE SANAYİ BÖLGESİ

KSO'nun çevre ödülleri 1997'den itibaren sektörü kapsayacak şekilde 'Çevre'ye odaklanarak 'tek talda' ve Şahabettin Bilgisu'nun adıyla verilmeye başlandı.

1997 YILINDA ÖDÜL ALANLAR

ÇEVRE ÖDÜLÜ:
- DUSA A.Ş.

TEŞVİK ÖDÜLLERİ
- SARKUYSAN A.Ş.
- KORDSA A.Ş.

JÜRİ ÖZEL ÖDÜLLERİ
- BERİCAP KAPAK SANAYİ A.Ş
- TÜPRAŞ İZMİT RAFİNERİSİ

Okyanusları aşan üreticiler,
durmaksızın çalışan sanayiciler,
geleceği tasarlayan mühendisler
ve ülkemiz için
enerjimiz bitmez...

Çünkü yarın, dünden büyüktür

#EnerjimizBitmez

www.tupras.com.tr

Koç

Tüpraş

DAHA YAŞANABİLİR BİR DÜNYA İÇİN...

FERMADA
led aydınlatma

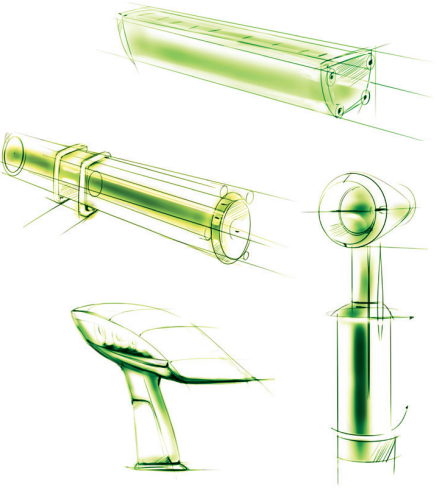

"Sizin için düşündük, tasarladık, ürettik, uyguladık"

A GRUP | AKIM METAL AKPLAS AKSEM ymb FERMADA led aydınlatma smb DESINIA

Beylikbağı Mah. Memişoğlu Cad.
0326/2 Sok. No:4 Gebze - 41400 Kocaeli

T: +90 262 743 14 92
F: +90 262 743 04 42

info@a-group.com.tr

www.a-group.com.tr

1997 Ödül Töreni

1998 Ödül Töreni

1997 Ödül Töreni

2000 Ödül Töreni

2002 Ödül Töreni

2002 Ödül Töreni

KSO ÇEVRE ÖDÜLLERİ

AMAÇ:

Türkiye'de ilk kez Kocaeli Sanayi Odası tarafından düzenlenen ödül organizasyonunda amaç;

• Çevrenin korunmasına ve gelişimine katkıda bulunmak,
• Çevresel açıdan sürekli gelişimi teşvik etmek,
• Değişen çevre kavramlarına uyumu cesaretlendirmek,
• Çevre konusundaki farkındalığı ve bilinci artırmak,
• Bu kapsamdaki iyi uygulama örneklerinin yaygınlaştırılmasını sağlamak,
• Ölçülebilir çevre yatırımlarının yanı sıra çevreye ve topluma katkıları olan kuruluşları desteklemek ve teşvik etmek olarak belirlendi.

1998 YILINDA ÖDÜL ALANLAR

ÇEVRE ÖDÜLÜ:
- KORDSA A.Ş.

TEŞVİK ÖDÜLLERİ
- OTOKAR A.Ş.
- LEVER A.Ş.
- GOODYEAR LASTİKLERİ A.Ş.

1999 YILINDA ÖDÜL ALANLAR

ÇEVRE ÖDÜLÜ:
- OTOKAR A.Ş.

TEŞVİK ÖDÜLLERİ
- YASAŞ BOYA A.Ş.

2000 YILINDA ÖDÜL ALANLAR

ÇEVRE ÖDÜLÜ:
- LEVER ELİDA A.Ş.

TEŞVİK ÖDÜLLERİ
- FRİTOLAY A.Ş.
- İZAYDAŞ

2001 YILINDA ÖDÜL ALANLAR

ÇEVRE ÖDÜLÜ:
- AYGAZ A.Ş.

TEŞVİK ÖDÜLLERİ
- İPRAGAZ A.Ş.

2003 Ödül Töreni

2005 Ödül Töreni

2005 Ödül Töreni

2005 Ödül Töreni

2005 Ödül Töreni

2015... YERELDEN ULUSALA GEÇİŞ

- 2015 yılında ödül organizasyonunun düzenlendiği bölge genişlemiş ve organizasyon Türkiye geneline açılmıştır.

- Çevre bilincinin gelişmesinde ve yaygınlaştırılmasında önemli rol oynayan Kocaeli Sanayi Odası Şahabettin Bilgisu Çevre Ödülleri, marka değeri olan prestijli bir ödül organizasyonudur.

- Türkiye'nin ilk Çevre Ödülleri organizasyonu olan "Şahabettin Bilgisu Çevre Ödül" organizasyonun 2019'da 25'incisi gerçekleştirilecektir.

- Haziran ayı içerisinde düzenlenecek bir törenle sahiplerini bulacak olan "Çevre Ödülü" ve "Sektör Ödülleri" için başvuru en geç 12 Nisan 2019 tarihine kadar Kocaeli Sanayi Odası'na yapılmıştır.

2002 YILINDA ÖDÜL ALANLAR

ÇEVRE ÖDÜLÜ:
- FRİTOLAY A.Ş.
- GOODYEAR LASTİKLERİ A.Ş.

TEŞVİK ÖDÜLLERİ
- BAYER TÜRK KİMYA SANAYİ
- TÜPRAŞ İZMİT RAFİNERİSİ

2003 YILINDA ÖDÜL ALANLAR

BÜYÜK İŞLETME KATEGORİSİ
ÇEVRE ÖDÜLÜ:
- ALARKO CARRIER A.Ş.

KOBİ KATEGORİSİNDE
ÇEVRE ÖDÜLÜ
- GLAXOSMİTHKLİNE İLAÇLARI SAN. AŞ

2004 YILINDA ÖDÜL ALANLAR

BÜYÜK İŞLETME KATEGORİSİ
ÇEVRE ÖDÜLÜ:
- FORD OTOMOTİV KOCAELİ FABRİKASI

KOBİ KATEGORİSİNDE
ÇEVRE ÖDÜLÜ
- İPRAGAZ YARIMCA DOLUM TESİSİ

KOBİ KATEGORİSİNDE
TEŞVİK ÖDÜLÜ
- THAMES WATER ALTYAPI HİZMETLERİ LTD. ŞTİ.

KARTEPE

ENDÜSTRİYEL GERİ DÖNÜŞÜM SAN. VE TİC. A.Ş.

Çıkan ürünlerden
Yenilenebilir Enerji Kaynakları Destekleme Mekanizması (YEKDEM)
altında 1.50 MW'e elektrik enerjisi üretmekteyiz

Piroliz Çözümü

Çevreci, etkili, "SIFIR" atık üreterek lastik bileşenlerinin tamamının geri kazanılmasını sağlayan ideal yöntemdir. Piroliz kelimesinin anlamı "Oksijensiz ortamda ısıl işlemle parçalanma" dır. Piroliz yöntemi ÖTL geri kazanımı için son 10-20 yıldır araştırma-geliştirme safhasında kalmış, laboratuar ölçeğinde sayısız deneylerle iyileştirilmiş, günümüzde ise artık ticari boyutlarda hayata geçirilebilir hale gelmiştir.

Ürünlerimiz

ÖTL'lerin piroliz yöntemiyle geri kazanım işlemi sonucunda atık lastikler dört ana hammaddeye dönüşmektedir. Bunlar prosesteki sıralamayla aşağıdaki gibidir:

Çelik Hurdası

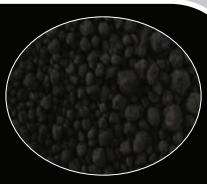

Karbon Siyahı

Pirolitik Sıvı Yakıt

Pirolitik Gaz

KARTEPE ENDÜSTRİYEL GERİ DÖNÜŞÜM SAN. VE TİC. A.Ş.
ARSLANBEY ORGANİZE SANAYİ BÖLGESİ 8. SOK. NO 12
KARTEPE - KOCAELİ
Tel: +90 262 351 21 55-56 E-Mail: info@kartepeegd.com.tr
www.kartepeegd.com.tr

Güçlü, Verimli, Odaklı

1967 yılında kurulan ve Türkiye'yi yerli karton ile tanıştıran Kartonsan; 52 yıl sonra bugün Avrupa'nın en önde gelen ve Türkiye'nin lider üreticisi konumundadır.

Endüstri 4.0 ekseninde geleceğe odaklanan Kartonsan, üstün teknolojisi ve güçlü üretim kapasitesiyle müşterilerine değer yaratan, çevreci ürünler sunmaktadır.

www.kartonsan.com.tr

Kartonsan

pak topluluğu

2006 Ödül Töreni

2006 Ödül Töreni

2007 Ödül Töreni

2008 Ödül Töreni

İZAYDAŞ'TAN ÖZEL İNDİRİM

- Ödül alan işletmelere İZAYDAŞ'a verecekleri atıkları konusunda bir yıl boyunca İZAYDAŞ tarafından özel indirimler yapılmaktadır.

- Ayrıca; İZAYDAŞ, ilk elemeyi geçerek saha ziyaretine kalmaya hak kazanan firmalara da bir yıl boyunca özel indirimler uygulayamaktadır.

- İZAYDAŞ tarafından uygulanacak indirim oranları İZAYDAŞ Yönetim Kurulu tarafından her yıl belirlenir.

- Ödül alan işletme, 2 yıl süresince ödül logosunu kurumsal iletişim çalışmalarının her aşamasında ücretsiz kullanım hakkı elde eder. (KSO ile yapılacak Logo Kullanım Sözleşmesi ile logo kullanım şartları belirlenir.)

2005 YILINDA ÖDÜL ALANLAR

BÜYÜK İŞLETME KATEGORİSİ
ÇEVRE ÖDÜLÜ:
- OTOKAR A.Ş.

BÜYÜK İŞLETME KATEGORİSİ
TEŞVİK ÖDÜLÜ:
- BETEK BOYA A.Ş.

2006 YILINDA ÖDÜL ALANLAR

BÜYÜK İŞLETME KATEGORİSİ
ÇEVRE ÖDÜLÜ:
- KALE OTO RADYATÖR A.Ş.

BÜYÜK İŞLETME KATEGORİSİ
TEŞVİK ÖDÜLÜ:
- İÇDAŞ ÇELİK ENERJİ TERSANE VE ULAŞIM A.Ş.

2007 YILINDA ÖDÜL ALANLAR

BÜYÜK İŞLETME KATEGORİSİ
ÇEVRE ÖDÜLÜ:
- FORD OTOSAN KOCAELİ FABRİKASI

BÜYÜK İŞLETME KATEGORİSİ
TEŞVİK ÖDÜLÜ:
- TÜPRAŞ İZMİT RAFİNERİSİ
- UNILEVER SANAYİ A.Ş.

2008 Ödül Töreni

2009 Ödül Töreni

2009 Ödül Töreni

2010 Ödül Töreni

2010 Ödül Töreni

ÇEVRE ÖDÜLLERİ KALİTE VE PRESTİJİ SİMGELİYOR...

- **Kocaeli Sanayi Odası'na göre;** dünya nüfusunun hızla artması ve buna bağlı olarak artan beşeri ihtiyaçlar için doğal kaynakların bilinçsizce tüketilmesi, sanayinin ve kentleşmenin hızlı ve düzensiz gelişmesi nedeniyle son dönemde çevre kirliliği artarak küresel boyutlara ulaştı.

- Bunun sonucu olarak çevre konusuna daha fazla dikkat çekilmeye ve çevrenin korunması ile ilgili yasal düzenlemelere ulusal ve uluslar arası ölçekte daha çok önem taşımaya başladı.

- Bu kapsamda sanayiciler doğanın korunması ve kullanılabilirliğin sürekli olması için yeni "çevre stratejileri" geliştiriyor.

- Günümüzde rekabet gücünü yaratan asıl önemli etken, kaynakları üretken biçimde kullanabilmek, üretirken yok etmemek ve sürdürülebilirliğini sağlamak olarak niteleniyor.

2008 YILINDA ÖDÜL ALANLAR

BÜYÜK İŞLETME KATEGORİSİ
ÇEVRE ÖDÜLÜ:
- FORD OTOSAN İNÖNÜ FABRİKASI
- AUTOLİV CANKOR

2009 YILINDA ÖDÜL ALANLAR

BÜYÜK İŞLETME KATEGORİSİ
ÇEVRE ÖDÜLÜ:
- FRİTOLAY GIDA SANAYİ A.Ş.

KOBİ KATEGORİSİNDE
GELİŞİM ÖDÜLÜ:
- MUSTAFA NEVZAT İLAÇ SANAYİ A.Ş.

2010 YILINDA ÖDÜL ALANLAR

BÜYÜK İŞLETME KATEGORİSİ
ÇEVRE ÖDÜLÜ:
- BİLİM İLAÇ SAN. VE TİC. A.Ş.
- FORD OTOSAN KOCAELİ FABRİKASI

BÜYÜK İŞLETME KATEGORİSİ
ÇEVRE PROJESİ TEŞVİK ÖDÜLÜ:
- NUH ÇİMENTO
- TÜPRAŞ İZMİT RAFİNERİSİ

KOBİ KATEGORİSİ
TEŞVİK ÖDÜLÜ:
- KARTAL BOMBE ÜNİTELERİ SANAYİ A.Ş.

2011 Ödül Töreni

2011 Ödül Töreni

2012 Ödül Töreni

2012 Ödül Töreni

KSO ŞAHABETTİN BİLGİSU ÇEVRE ÖDÜLLERİ
ÇEVRE ÖDÜLÜ JÜRİ KOMİTESİ

- Kocaeli Sanayi Odası
- Çevre ve Şehircilik İl Müdürlüğü
- Bilim, Sanayi ve Teknoloji İl Müdürlüğü
- Kocaeli Büyükşehir Belediyesi Çevre Koruma ve Kontrol Dairesi Başkanlığı
- İZAYDAŞ
- TÜBİTAK MAM Çevre ve Temiz Üretim Enstitüsü
- Kocaeli Üniversitesi
- Gebze Teknik Üniversitesi
- Uludağ Üniversitesi
- Sakarya Üniversitesi
- Okan Üniversitesi
- Gebze Organize Sanayi Bölgesi
- TOSB Organize Sanayi Bölgesi
- TEMA Vakfı

2011 YILINDA ÖDÜL ALANLAR

BÜYÜK İŞLETME KATEGORİSİ
ÇEVRE ÖDÜLÜ:
- FORD OTOSAN İNÖNÜ FABRİKASI

BÜYÜK İŞLETME KATEGORİSİ
ÇEVRE PROJESİ TEŞVİK ÖDÜLÜ:
- AROMSA BESİN AROMA SANAYİ A.Ş.
- FEDERAL MOĞUL PİSTON SANAYİ A.Ş.

KOBİ KATEGORİSİ
TEŞVİK ÖDÜLÜ:
- SOLVENTAŞ TEKNİK DEPOLAMA A.Ş.

2012 YILINDA ÖDÜL ALANLAR

BÜYÜK İŞLETME KATEGORİSİ ÇEVRE ÖDÜLÜ:
- DYO BOYA SANAYİ A.Ş.

BÜYÜK İŞLETME KATEGORİSİ TEŞVİK ÖDÜLÜ:
- AYGAZ YARIMCA DOLUM TESİSİ

BÜYÜK İŞLETME KATEGORİSİ
JÜRİ ÖZEL ÖDÜLÜ:
- TÜPRAŞ İZMİT RAFİNERESİ

KOBİ KATEGORİSİ TEŞVİK ÖDÜLÜ:
- ICM MAKİNE VE MÜHENDİSLİK LTD. ŞTİ.

KOBİ KATEGORİSİ JÜRİ ÖZEL ÖDÜLÜ:
- KOCAELİ KAYA SATIŞ PAZARLAMA A.Ş.

2013 Ödül Töreni

2013 Ödül Töreni

2014 Ödül Töreni

2014 Ödül Töreni

KSO ŞAHABETTİN BİLGİSU ÇEVRE ÖDÜLLERİ
BAŞVURU KOŞULLARI

- Sanayi tesislerinin faal olması,
- Çevre kirliliğinin önlenmesi konusunda yürürlükte bulunan mevzuata göre hareket edildiğine ilişkin lisans, ruhsat, izin vb. belgelere sahip olması,
- İşletmenin son üç yıl içerisinde bu organizasyonda Çevre Ödülü'nü kazanmamış olması, şartı aranır.
- Dolayısıyla Çevre Ödülünü alan katılımcı, ödül aldığı yılı takip eden 3 yıl içinde bu ödül için başvuruda bulunamaz. Ancak Sektör veya Jüri Ödülü alan katılımcılar sonraki yıllarda Çevre Ödülü'ne başvuruda bulunabilir. Ayrıca; aynı unvana sahip dahi olsa farklı lokasyonlardaki tesislerin ayrı ayrı başvuruda bulunması gerekir.
- Ödüle başvuruda bulunanların aşağıda belirtilen konularda çalışmalar yapması beklenir.

2013 YILINDA ÖDÜL ALANLAR

BÜYÜK İŞLETME KATEGORİSİ
ÇEVRE ÖDÜLÜ:
- ► İÇDAŞ ÇELİK ENERJİ VE ULAŞIM A.Ş.
- ► CENGİZ MAKİNE SANAYİ A.Ş.

BÜYÜK İŞLETME KATEGORİSİ
TEŞVİK ÖDÜLÜ:
- ► BOSCH REXROTH OTOMASYON SAN. A.Ş.

BÜYÜK İŞLETME KATEGORİSİ
JÜRİ ÖZEL ÖDÜLÜ:
- ► ABDİ İBRAHİM İLAÇ SANAYİ A.Ş.

KOBİ KATEGORİSİ ÇEVRE ÖDÜLÜ:
- ► ALTINTEL LİMAN İŞLETMELERİ A.Ş.

KOBİ KATEGORİSİ TEŞVİK ÖDÜLÜ:
- ► E-KART ELEKTRONİK KART SİSTEM. A.Ş.

2014 YILINDA ÖDÜL ALANLAR

BÜYÜK İŞLETME KATEGORİSİ
ÇEVRE ÖDÜLLERİ

-TAŞ TOPRAK SEKTÖRÜ
- ► ECZACIBAŞI YAPI GEREÇLERİ SANAYİ -VİTRA- BOZÜYÜK

-ENERJİ SEKTÖRÜ
- ► İÇDAŞ ELEKTRİK ÜRETİM A.Ş. ÇANAKKALE

-OTOMOTİV VE YAN SANAYİ SEKTÖRÜ
- ► TÜRK PİRELLİ LASTİKLERİ A.Ş.

-KARMA SEKTÖR
- ► KORDSA A.Ş

-JÜRİ ÖZEL ÖDÜLÜ
- ► NUH ÇİMENTO A.Ş.

-KOBİ KATEGORİSİ ÇEVRE ÖDÜLÜ:
- ► ÇİFTEL ELEKTROMEKANİK SANAYİ A.Ş.

2015 Ödül Töreni

KSO ŞAHABETTİN BİLGİSU ÇEVRE ÖDÜLLERİ
BAŞVURU KOŞULLARI

- Tesiste üretim prosesi ile kullanılan hammadde, yardımcı madde, katkı maddeleri veya elde edilen ürün çevre kirliliğini önleme açısından katkı sağlamalıdır.
- Üretim teknolojisi benzer teknolojilere kıyasla "Temiz Teknoloji" olmalı ve çevre dostu ürün ve/veya teknolojiye geçilmiş olmalıdır.
- Üretim sonucu oluşan atıklar en az düzeyde olmalı, atık oluşumu halinde geri kazanım yöntemleri uygulanarak tekrar üretime geri dönüşümü sağlanmalı, geri dönüşümü mümkün olmayan atıklar için yürürlükteki mevzuata uygun bertaraf yöntemleri ile çevreye zarar vermeyecek şekilde bertarafı temin edilmiş olmalıdır.
- Çevre kirliliğinin önlenmesi konusunda teknolojik gelişmeleri takip ederek mümkün mertebe kendi işletmelerine tatbik etmelidir.
- Doğal kaynak kullanımı ve çevreci bilincin yaygınlaştırılması konusunda sosyal sorumluluk projeleri gerçekleştirilmelidir.

2015 YILINDA ÖDÜL ALANLAR

BÜYÜK İŞLETME KATEGORİSİ
ÇEVRE ÖDÜLÜ
► HYUNDAI ASSAN OTOMOTİÖ SAN. VE TİC. A.Ş.

SEKTÖR ÖDÜLLERİ
-OTOMOTİV SEKTÖRÜ
► ANADOLU ISUZU OTOMOTİV SAN. VE TİC. A.Ş.

-DÖKÜM SEKTÖRÜ
► ÇELİKEL ALÜMİNYUM DÖKÜM İMALAT SAN. VE TİC. A.Ş.

-METAL SEKTÖRÜ
► SARKUYSAN ELEKTROLİTİK BAKIR SAN. VE TİC. A.Ş. DARICA ŞUBESİ

-DİĞER SEKTÖR
► İPEKER TEKSTİL TİCARET VE SAN. A.Ş.
► TÜPRAG METAL MADEN. SAN. VE TİC. A.Ş. - KIŞLADAĞ ALTIN MADENİ

-KOBİ KATEGORİSİ ÇEVRE ÖDÜLÜ:
► ENKA CİVATA İMALATI VE SAN. MAM. PAZ. LTD. ŞTİ.
► EREN ÇELİK AHŞAP VE METAL MOBLE SAN. VE TİC. LTD. ŞTİ.

2016 Ödül Töreni

KSO ŞAHABETTİN BİLGİSU ÇEVRE ÖDÜLLERİ
BAŞVURU KOŞULLARI

- Doğal kaynak tasarrufu konusunda özellikle enerji verimliliği, atıksu geri kazanımı ve atık oluşumunun azaltılması konusunda başarılı çalışmalar yapmak ve etkin kaynak kullanımına ilişkin teknolojik gelişmeleri takip ederek imkanlar çerçevesinde kendi işletmelerine tatbik etmeli ve kaynak yönetimi konusunda personelini bilgilendirmelidir.

- Başvuruda bulunan işletmeler, yukarıda listelenen koşulları yerine getirecek şekilde çevre politika ve amaçlarını belirleyerek gerçekleştirdikleri faaliyet, ürün ve hizmetlerin çevre üzerindeki etkilerini kontrol altında tutacak şekilde "Çevre Yönetim Planı" hazırlamış olmalıve çevre kirlenmesini önlemek ve en aza indirmek üzere "Çevre Yönetim Sistemi"ni uygulamakta olmalıdır

2016 YILINDA ÖDÜL ALANLAR

BÜYÜK İŞLETME KATEGORİSİ
SEKTÖR ÖDÜLLERİ

-OTOMOTİV VE YAN SANAYİ SEKTÖRÜ
► PİMSA OTOMOTİV TEKS. A.Ş.

-KİMYA SEKTÖRÜ
► GÜLÇİÇEK KİMYA VE UÇANYAĞLAR SANAYİ VE TİCARET A.Ş.

-METAL SEKTÖRÜ
► ÇOLAKOĞLU METALURJİ DİLOVASI HADDEHANESİ ŞUBESİ

-KARMA SEKTÖR
► ZORLUTEKS TEKSTİL TİCARET VE SANAYİ A.Ş. (KIRKLARELİ)

-KOBİ KATEGORİSİ
ÇEVRE ÖDÜLÜ:
► HİDROPAR HAREKET KONTROL TEKNOLOJİLERİ MER. SAN. VE TİC. A.Ş.

-TEŞVİK ÖDÜLLERİ
► PAK GIDA ÜRT. VE PAZ. A.Ş. (PAKMAYA)
► TÜRKİYE PETROL RAFİNERİLERİ A.Ş. (TÜPRAŞ)

2017 Ödül Töreni

2017 Ödül Töreni

2017 Ödül Töreni

2018 Ödül Töreni

KAZANAN İŞLETMELERE ÖDÜLÜN SAĞLAYACAĞI **FAYDALAR**

- Sanayi kuruluşları çalışanları ile birlikte motive edilerek çevreye olan olumsuz etkiler azaltılmaya teşvik edilir ve çevre bilinci yaygınlaşır. Ödül alan işletmelerin kamuoyunda çevre konusundaki imajı, dolayısıyla pazar payı artar. Bu bağlamda Kocaeli Sanayi Odası Şahabettin Bilgisu Çevre Ödülü bir prestij sembolüdür.
- Ödül alan işletme, 2 yıl süresince ödül logosunu kurumsal iletişim çalışmalarının her aşamasında ücretsiz kullanım hakkı elde eder. (KSO ile yapılacak Logo Kullanım Sözleşmesi ile logo kullanım şartları belirlenir.)
- Ödül alan işletmelere İZAYDAŞ'a verecekleri atıkları konusunda bir yıl boyunca İZAYDAŞ tarafından özel indirimler yapılır. Ayrıca; İZAYDAŞ, ilk elemeyi geçerek saha ziyaretine kalmaya hak kazanan işletmelere de bir yıl boyunca özel indirimler uygular. İZAYDAŞ tarafından uygulanacak indirim oranları İZAYDAŞ Yönetim Kurulu tarafından her yıl belirlenir.

2017 YILINDA ÖDÜL ALANLAR

BÜYÜK İŞLETME KATEGORİSİ
SEKTÖR ÖDÜLLERİ

-OTOMOTİV VE YAN SANAYİ SEKTÖRÜ
► FORD OTOMOTİV SANAYİ A.Ş. – KOCAELİ

-KİMYA SEKTÖRÜ
► PROCTER & GAMBLE TÜKETİM MALLARI SAN. A.Ş.

-AĞAÇ VE AĞAÇ ÜRÜNLERİ SEKTÖRÜ
► YILDIZ ENTEGRE AĞAÇ SAN. VE TİC. A.Ş.- MANİSA

-METAL SEKTÖRÜ
► GAZİ METAL MAM. SAN. VE TİC. A.Ş. - SAKARYA

-KARMA SEKTÖR
► NUH ÇİMENTO SANAYİ A.Ş.

2018 YILINDA ÖDÜL ALANLAR

BÜYÜK ÖLÇEKLİ İŞLETME KATEGORİSİ

-ÇEVRE ÖDÜLÜ
► TÜRK TRAKTÖR VE ZİRAAT MAKİNELERİ A.Ş.-SAKARYA

-KARMA SEKTÖR
FORD OTOMOTİV SANAYİ A.Ş. - ESKİŞEHİR .

-KİMYA SEKTÖRÜ
► BETEK BOYA VE KİMYA SANAYİ A.Ş.

-AĞAÇ VE AĞAÇ ÜRÜNLERİ SEKTÖRÜ
► KARTONSAN KARTON SANAYİ VE TİCARET A.Ş.

-LİMAN SEKTÖRÜ
► RUBİS TERMİNAL PETROL TİCARET VE SANAYİ A.Ş.-HATAY

-TEŞVİK ÖDÜLÜ
► PAK GIDA ÜRT. VE PAZ. A.Ş.-DÜZCE

-KOBİ KATEGORİSİ ÇEVRE ÖDÜLÜ:
► ÇEMSAN GIDA VE KİMYA TEKNOLOJİLERİ MAK. SAN. VE TİC. A.Ş. – SAKARYA

2019 Ödül Töreni

2019 YILINDA ÖDÜL ALANLAR

BÜYÜK ÖLÇEKLİ İŞLETME KATEGORİSİ

-ÇEVRE ÖDÜLÜ
- HYUNDAI ASSAN OTOMOTİV SAN. VE TİC. A.Ş.

SEKTÖR ÖDÜLLERİ

-LİMAN SEKTÖRÜ
- LİMAŞ LİMAN İŞLETMECİLİĞİ A.Ş.

-İLAÇ SEKTÖRÜ
- BAYER TÜRK KİMYA SAN. LTD. ŞTİ.-GEBZE ŞUBESİ

-METAL SEKTÖRÜ
- ASAŞ ALÜMİNYUM SAN. VE TİC. A.Ş. SAKARYA ŞUBESİ

-OTOMOTİV VE OTOMOTİV YAN SANAYİ
- TOYOTETSU OTOMOTİV PARÇALARI SAN. VE TİC. A.Ş.

-PETROL-KİMYA VE PLASTİK
- AKPLAS PLASTİK KALIP SAN. VE TİC. A.Ş.-DİLOVASI

-25. YIL SÜREKLİLİK ÖDÜLÜ
- FORD OTOMOTİV SANAYİ A.Ş.-KOCAELİ

-JÜRİ ÖZEL ÖDÜLÜ (ATIKSU GERİ KAZANIMI)
- ASIM KİBAR OSB

İnsan ve Doğa İçin Geri Dönüşüm: *Uğur Metal*

Uğur Meral
Uğur Metal Yön. Kur. Başkanı

Uğur Metal, 1999 yılında 'İnsan ve Doğa İçin Geri Dönüşüm' sloganıyla yola çıkarak, Çevre ve Şehircilik Bakanlığı'nın Elektrikli, Elektronik ve Tehlikesiz atıkların işlenmesine yönelik toplama, ayrıştırma ve geri kazanım kapsamında faaliyetlerini yürütebilmesi için lisans alan öncü firmalardan biridir.

Sahip olduğumuz izin lisanslar ve ISO27001 sertifikası doğrultusunda en güvenli şekilde data imha, ISO9001, 14001, 15713, 10002, OHSAS18001 sertifikaları doğrultusunda 2012 yılında kurmuş olduğu elektrikli, elektronik ve tehlikesiz atıkların geri kazanımını sağlayan, sera gazı salınımını azaltan, tüm ihtiyaçlara cevap veren, ileri teknoloji WEEE plant tesisinin yanı sıra, 2018 yılı itibariyle de Kocaeli Serbest Bölgesi'nde (KOSBAŞ) almış olduğu entegre atık tesisi faaliyet belgesi ile çevre dostu geri dönüşüm ve bertaraf işlemlerini sürdürmeye devam etmekteyiz.

Geri dönüşüm sektöründe gelişen teknolojiyi takip eden, yatırımlarını hız kesmeden sürdüren Uğur Metal, aynı zamanda yurt dışı piyasalarında kendine özgü çizgisi, uzman personel kadrosuyla da adından sıkça söz ettirmekte, donanım ve tecrübesi ile yerli-yabancı birçok firmanın atık yönetimini yapmakta ve geri dönüşüm hizmeti sağlamaktadır.

Uğur Metal olarak, 2019 yılı içerisinde halihazırda gerçekleşmiş ve gerçekleştirilecek bir çok ulusal ve uluslararası sempozyum, çalıştay, fuar ve kongreye yapmış olduğumuz sponsorluklar vesilesiyle bilgi birikimi ve tecrübelerimizi yönetmelikler ile kanunlar nezdinde üretici, ithalatçı ve nihai kullanıcılarla paylaşmaktan memnuniyet duymaktayız.

Çevre ve Şehircilik Bakanlığı'mızın yürüttüğü ve desteklediği tüm faaliyetlerin yanı sıra Sivil Savunma Örgütleri, sanayicilerimiz ve geri dönüşümcülerimizin üzerine düşen sorumlulukların da var olduğu bilinciyle firmamız, sosyal sorumluluk projesi kapsamında Kocaeli Sanayi Odası'nın desteğiyle "Atıklar Orman Olsun" projesini yürütmektedir. Yine Kocaeli Sanayi Odası'nın destekleriyle Ekim 2019 tarihinde, partner firmalarımızla "Sanayide Entegre Yönetim Sistemleri" kapsamında çevre-enerji ve karbon yönetimi konularında bilgilendirme toplantıları düzenleyerek üretici ve sanayicilerimize destek vermeyi hedeflemekteyiz. Bununla birlikte 2018 yılında TEGV ile birlikte yürütmüş olduğumuz sosyal sorumluluk projesi ile de 800 çocuğun nitelikli eğitim almasına destek sağlamanın gururunu yaşamaktayız.

Uğur Metal olarak üzerimize düşen sorumluluk bilinci ile sosyal sorumluluk projelerimizin yanı sıra Kocaeli Sanayi Odası tarafından her yıl düzenlenen "Şahabettin Bilgisu Çevre Ödülleri"ne katılarak daha fazla kitleye ulaşmaya, toplumu bilinçlendirmeyi ve geri dönüşüm kültürü oluşturmayı hedefliyoruz.

Ugur Metal®

Recycling For Human & Nature

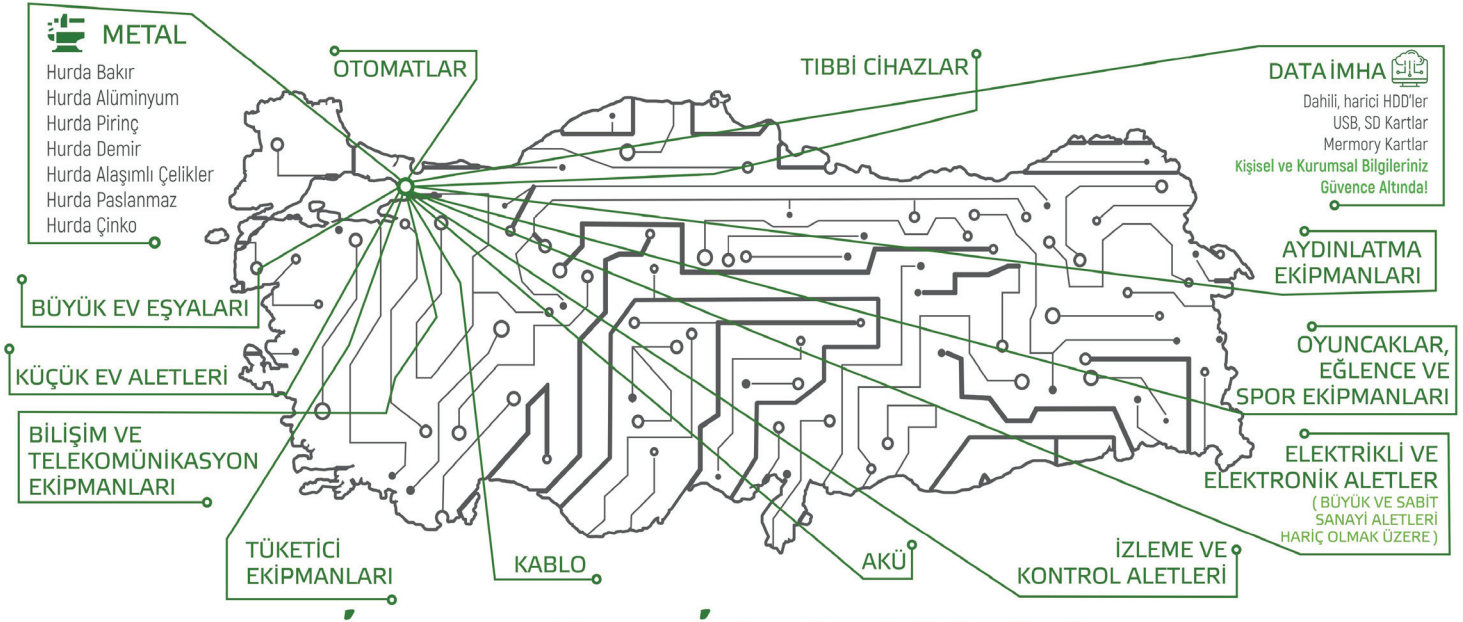

İnsan ve Doğa İçin Geri Dönüşüm